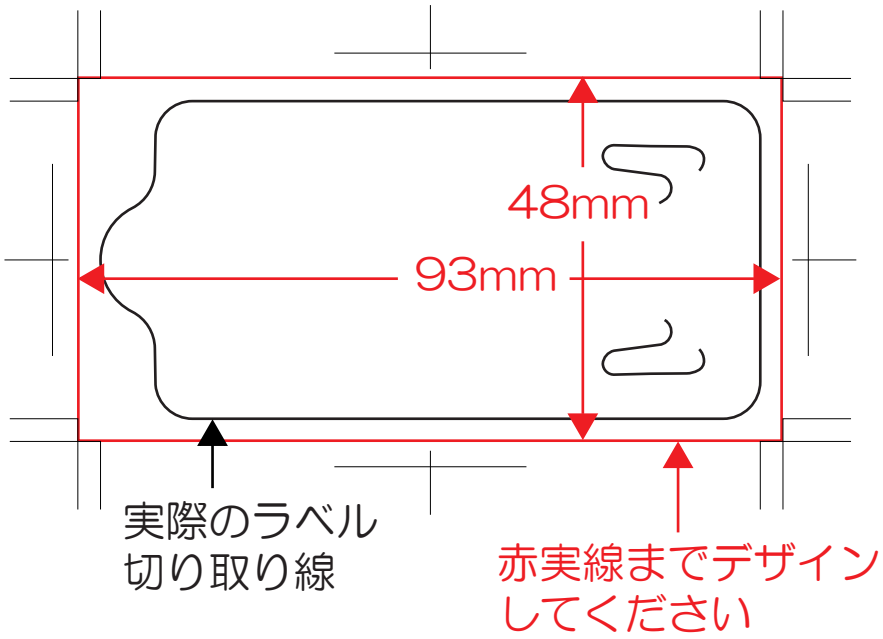
48mm
93mm
実際のラベル
切り取り線
赤実線までデザイン
してください